FRAISE HÉMISPHÉRIQUE **Z4** MD E2 + EZI-ALPHA POUR MATÉRIAUX DIFFICILES · BALL NOSE ENDMILL **Z4** HM E2 + EZI-ALPHA FOR DIFFICULT MATERIALS · HALBRUND-FRÄSER **Z4** HM E2 + EZI-ALPHA FÜR HARTE WERKSTOFFE

TAKE IT EZI

SWISS MADE

21433A-12 Version du 25.11.2026

E2	λ = 50° Y = -12°			l1 1.5xD	l3		
NUANCE SUBMICROGRAINS USINAGE HAUTE VITESSE DE MATIÈRES ABRASIVES	ANGLES D'HÉLICE 50° ET DE COUPE - 12°	FORME HÉMISPHERIQUE	COUPE AU CENTRE ET LATÉRALE	LONGUEUR DE COUPE 1.5XD	LONGUEUR UTILE	LONGUEUR UTILE STANDARD	DENTURE IRRÉGULIÈRE

COMPATIBILITÉ MATIÈRE

●●● Excellent (3/3) ●●○ Bon (2/3) ●○○ Possible (1/3) ○○○ Non recommandé

Compatibilité du produit avec les matières

CATÉGORIE	MATIÈRE	SPÉCIFICATION	GRP	21433A-12
	Aciers alliés et non alliés Aciers non alliés	Rm < 450 N/mm²	1a	○○○ 0/3
		Rm 450–700 N/mm²	1b	○○○ 0/3
		Rm 700–900 N/mm²	1c	●○○ 1/3
		Rm > 1200 N/mm²	1d	●●● 3/3
	Aciers Inox Aciers inoxydables	Rm < 650 N/mm²	2a	●○○ 1/3
		Rm 650–950 N/mm²	2b	●○○ 1/3
		Rm > 950 N/mm²	2c	●●○ 2/3
	Aciers trempés Aciers durcis	44–56 HRC	3a	●●● 3/3
		57–67 HRC	3b	●●● 3/3
	Matériaux exotiques Alliages spéciaux	< 32 HRC	4a	●●● 3/3
		> 32 HRC	4b	●●● 3/3
	Graphite Graphite industriel		5	○○○ 0/3
	Fontes Fonte grise / nodulaire	< 32 HRC	6a	●○○ 1/3
		> 32 HRC	6b	●○○ 1/3
	Titane Alliages titane	Rm < 600 N/mm²	7a	●○○ 1/3
		600 < Rm N/mm²	7b	●○○ 1/3
	Alliages Nickel Inconel, Hastelloy	Rm < 1000 N/mm²	8a	●●● 3/3
		Rm > 1000 N/mm²	8b	●●● 3/3
	Cuivre, laiton, bronze Cuivreux	Rm < 850 N/mm²	9a	○○○ 0/3
		Rm > 850 N/mm²	9b	○○○ 0/3
	Aluminium Alliages aluminium	Si < 0.5%	10a	○○○ 0/3
		0.5% < Si < 5%	10b	○○○ 0/3
		Si > 5%	10c	○○○ 0/3
	Matières synthétiques Plastiques techniques	Thermoplastique	11a	○○○ 0/3
		Thermodurcissable	11b	○○○ 0/3
	Matières composites Composites renforcés	Fibre de verre / GFK	12a	○○○ 0/3
		Fibre de carbone / KFK	12b	○○○ 0/3
	Métaux précieux Or, platine, argent	Or	13a	○○○ 0/3
		Platine	13b	○○○ 0/3

DESSIN TECHNIQUE

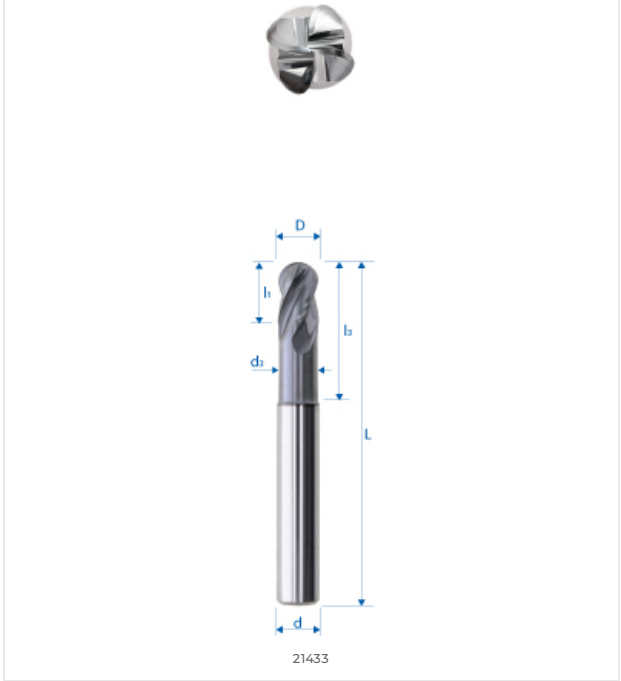

21433

DIMENSIONS

DIMENSIONS NOMINALES	
D (h10)	12 mm
d (h6)	12 mm
L	83 mm
l1	18 mm
l3	37 mm
d3	–
R	6 mm
e	–
Z	4
Chanfrein K	-
w° collision	-

E-SHOP / EZI CUT
eskenazi.ch/eshop/21433A-12

© 2026 Eskenazi SA — Carouge, Genève
Tous droits réservés